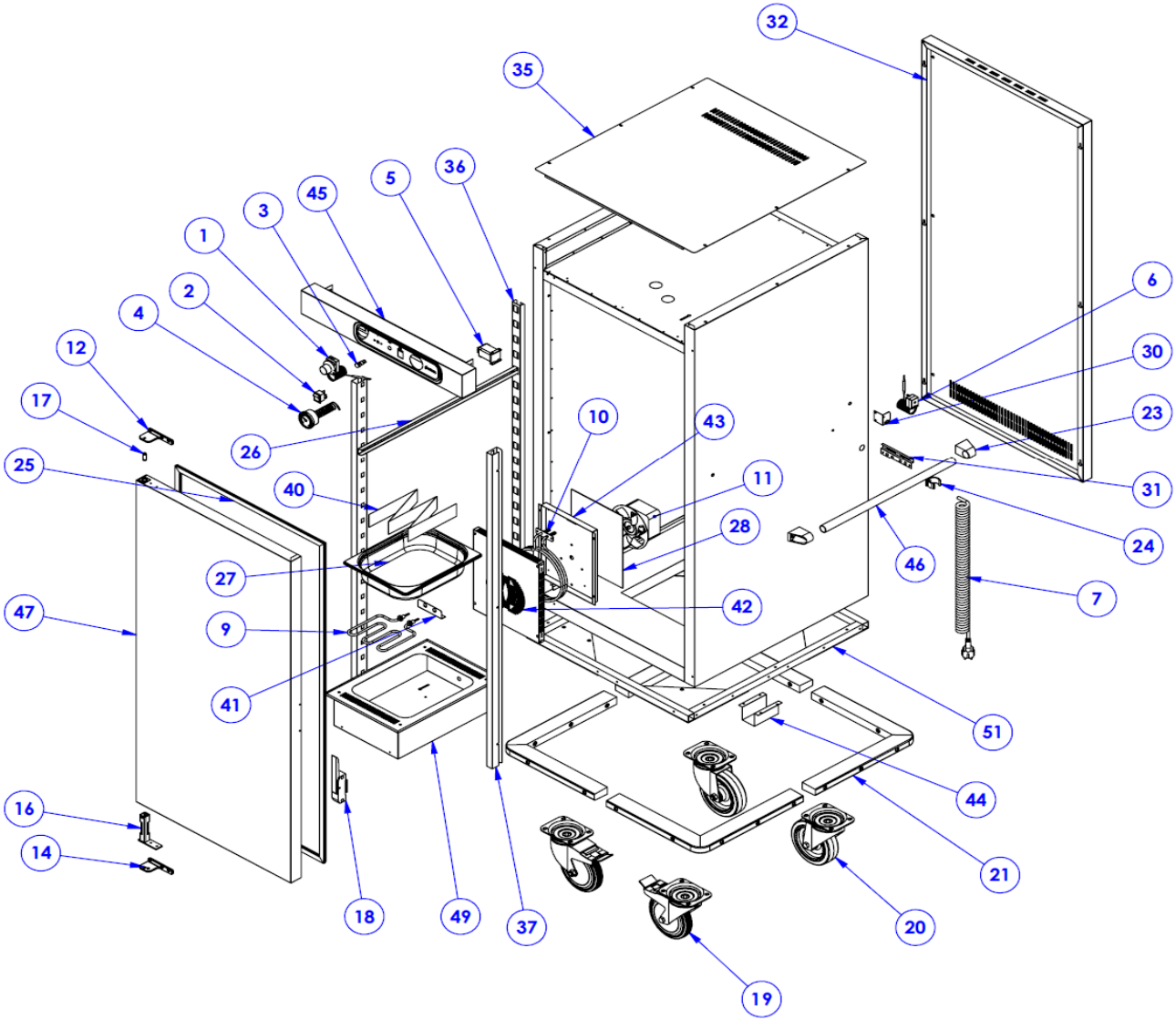
32
35
36
5
45
3
1
2
4
12
17
25
26
40
27
47
9
41
16
14
18
49
37
10
43
11
28
42
6
30
23
31
24
46
7
51
44
21
20
19